Χαρακτηριστικά

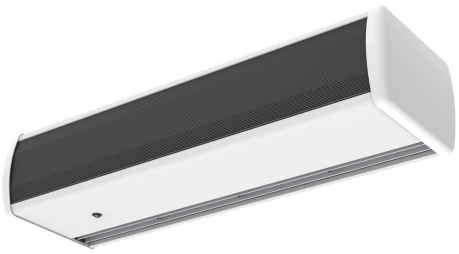

- Samonosilna konstrukcija ohišja iz pocinkane jeklene plošče, izdelano v strukturni epoksi-poliestrski barvi standardno bele barve RAL9016.Druge barve so na voljo po želji.
- Mikro-perforirana dovodna rešetka s filtrirnimi funkcijami z enostavnim servisiranjem.Ne potrebuje predfiltra.
- Anodizirani aluminijasti odhondi ventili oblikovani z zračnim profilom.
- Nizkohrupni navkrižno prepleteni ventilatorji, ki jih poganja 2-stopenjski motor z zunanjim rotorjem.
- Tip "A" brez ogrevanja, samo zrak.
- Includes 2-speed in-built switch.
- Allows door contact and external OFF connection.

Προδιαγραφές

50Hz

Μοντέλο	(m³/h)	(m)
OPT SW 1000 A	2.8	
OPT SW 1500 A	2.8	
OPT SW 2000 A	2.8	

Διαστάσεις

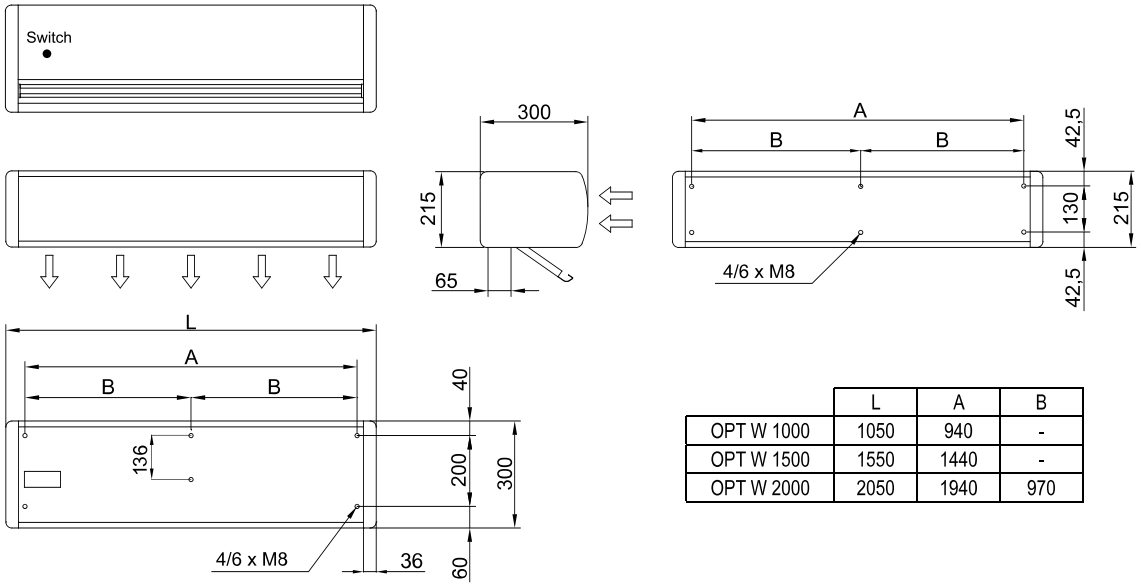

	L	A	B
OPT W 1000	1050	940	-
OPT W 1500	1550	1440	-
OPT W 2000	2050	1940	970